nyffenegger
sonnen- und wetterschutz

NEW SZA 72

Die Wartungsfreundlichste

Technische Informationen

NEW SZA 72

Nie wieder defekte Aufzugsbänder:
Die NEW SZA 72 wird über einen Zahnriemen angetrieben. Dadurch entfallen die Aufzugsbänder, die Wartung wird wesentlich erleichtert, die Lebensdauer erhöht und die Unterhaltskosten werden massiv reduziert.

Zudem werden NEW SZA Lamellenstoren generell mit einem FIX-Montage-System geliefert: Die Oberschiene wird bis zu einer Breite von 2500 mm direkt auf den stabilen, seitlichen Führungsschienen 25×31 mm mit Revisionsöffnung fixiert.

Lamellenprofil
- Rollgeformt und knickfest
- Eingewalzte Gummidichtungslippe
- Kompatibel mit Alulock P72 (ohne Arbeitsstellung)
- Beidseitig gebördelt, 72 mm breit, Aluminium einbrennlackiert
- Wartungs- und reinigungsfreundlich

Farben
- Standard- und aktuelle Trendfarben
- Alle RAL- oder NCS-Farben (gegen Aufpreis)

Lamellenverbindung/Obersch iene
- Gewobene Polyester-Schlaufenkordel mit doppelter Kevlar-Verstärkung
- Schlaufe mit Verbindungshaken aus Chromstahl
- Oberschiene aus sendzimierverzinktem Stahlblech, nach unten offen
- Unterschiene aus Aluminium farblos anodisiert (einbrennlackiert gegen Aufpreis möglich)

Führungsnippel
- Aus robustem Zinkdruckguss
- Beidseitig jeder Lamelle

Führungsschiene
- 31 mm tief, 25 mm breit
- Stranggepresstes Aluminiumprofil
- Farblos anodisiert (einbrennlackiert gegen Aufpreis möglich)
- Montage direkt an Leibung (fester oder verstellbarer Distanzhalter gegen Aufpreis möglich)
- Bei isolierten Leibungen auf bauseitige Einlageplatten

Antrieb
- Manueller Kurbelantrieb
- Elektrischer Antrieb mittels Induktionsmotor 230 V / 50 Hz

Aufzugs- und Antriebszahnriemen
- Hochwertiger Zahnriemen; Spezifikation gemäss nebenstehendem Beschrieb
- Unterschiene in seitlicher Führung in unterster Position arretiert (optional)

Tiefe der Nische tn (Sturztiefe)
- Min. 110 mm

Grenzabmessungen

	Einzelstore		gekuppelte Store			
	Kurbel	Motor	Kurbel	Kupplung	Motor	Kupplung
min. bk	500	760	500	450	760	450
max. bk	4500	4500	4500	4500	4500	4500
max. bk selbsttragend	2500	2500	2500	2500	2500	2500
min. hl	500	500	500	500	500	500
max. hl	4500	4500	4500	4500	4500	4500
max. Anzahl gekuppelte Storen	–	–	3		3	
max. Fläche	8 m^2		8 m^2		24 m^2	

Sturzabmessungen in mm

Höhe Licht (hl)	500–2000	2001–2500	2501–3000	3001–3500	3501–4000	4001–4500
Höhe Sturz (hs)	280	310	345	380	415	445

- Minimalsturzabmessungen auf Anfrage
- NEW SZA mit niedriger Unterschiene (max. bk 3500 mm): hs –15 mm
- bei gekuppelten Storen: hs +10 mm
- Getriebe im Lamellenbereich: hs + 20 mm

Sturzabmessungen sind theoretische Werte, die technisch bedingt in den Minus- oder Plusbereich abweichen können.

Position der bauseitigen Einlageplatten bei Aussenwärmedämmung

Höhe Licht (hl)	500 –1100	1101 –2100	2101 –3100	3101 –4100	ab 4101
Anzahl Einlageplatten	2	3	4	5	6
Position unterste Einlageplatte	200	200	200	200	200
Position oberste Einlageplatte	100	100	100	100	100
Abstand der Einlageplatte (ae)	$\frac{\text{effektives hl} - 300\text{ mm}}{\text{Anzahl Löcher} - 1}$				

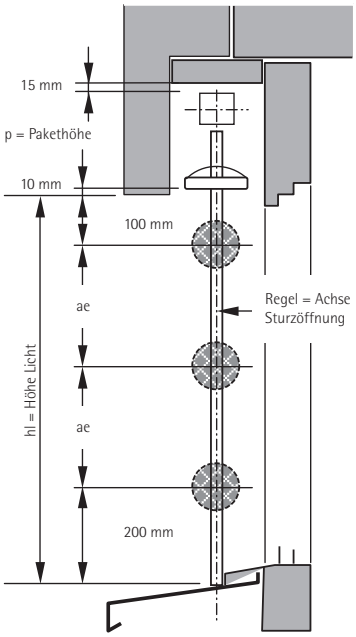

Formel für Anzahl Einlageplatten (ae) in Worten: Effektives hl minus 300 mm (unterster und oberster Abstand) durch Anzahl Einlageplatten minus 1.
Beispiel: Bei einem hl von 1850 mm ergibt dies folgende Rechnung:
(1850–300) / (3–1) = 775 mm

Legende: bk: Breite Konstruktion | hl: Höhe Licht | p: Pakethöhe | hs: Sturzhöhe | e: Einlageplatte | ae: Abstand der Einlageplatten | alle Masse in mm

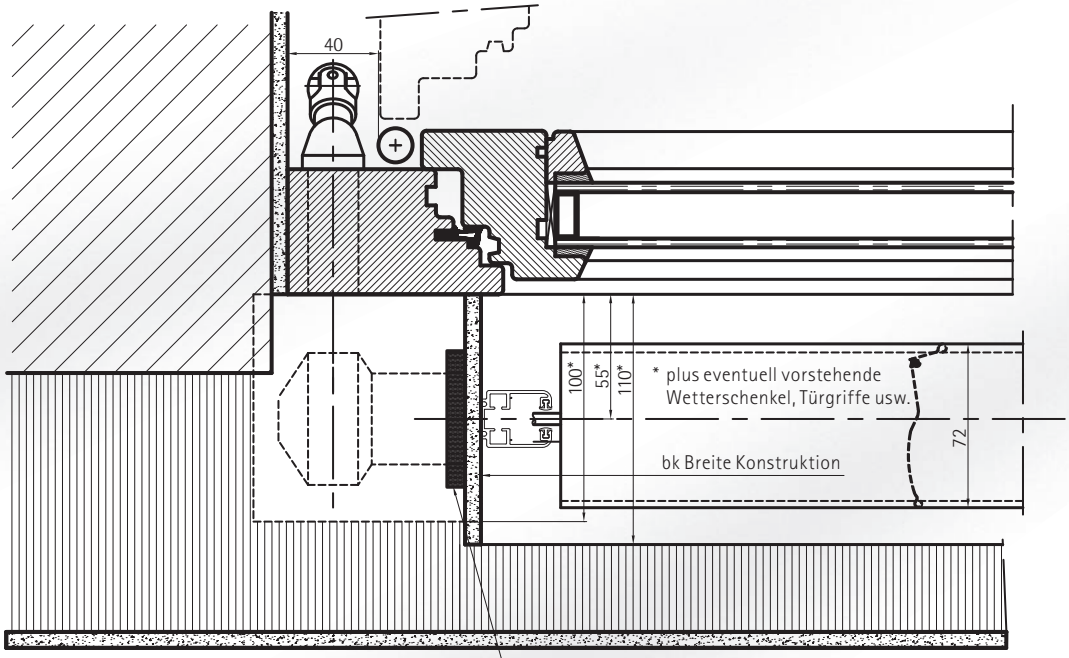

Bauseitige Einlagen (e)
Die Elemente sind mit der Dämmung verklebt und ausgelegt für Belastungen in Zug-, Druck- und Querrichtung von 20 kN pro Einlage und für Befestigungsschrauben ≥ ø 3,8 mm. Die Anzahl und deren Position entnehmen Sie bitte der Tabelle.

Variante: Endschiene klein

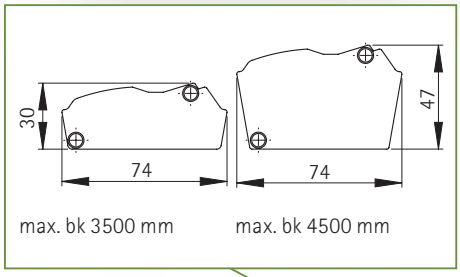

Führungsschienenprofil:

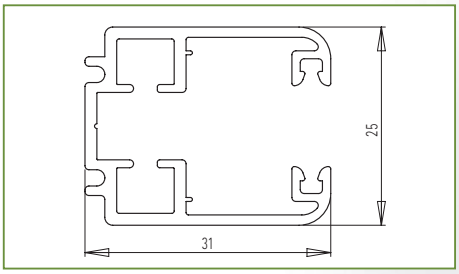

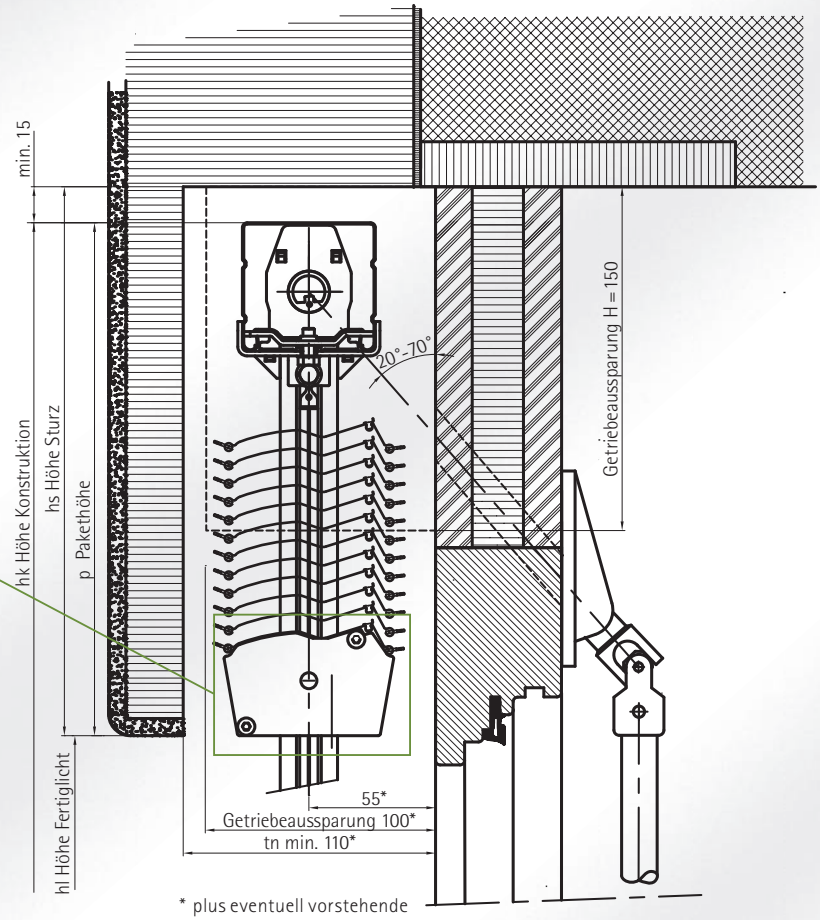

* plus eventuell vorstehende
Wetterschenkel, Türgriffe usw.

Die Wartungsfreundlichste mit optionaler Hochschiebe-Sicherung und in jedem Storen eingebautem Produkteschutz

NEW SZA 72

Hochschiebe-Sicherung (optional)

Mit 110 mm Sturztiefe hat die NEW SZA 72 den weitaus kleinsten Platzbedarf. Die patentierte Verbundraffstore bietet perfekten Schutz vor Sonne und Wetter und macht Einschleichdieben das Leben schwer.

Produkteschutz

Eine spezielle Konstruktion verhindert, dass die Store beim Auflaufen auf einen Gegenstand (z. B. Stuhl, Blumenstock etc.) Schaden nehmen kann.

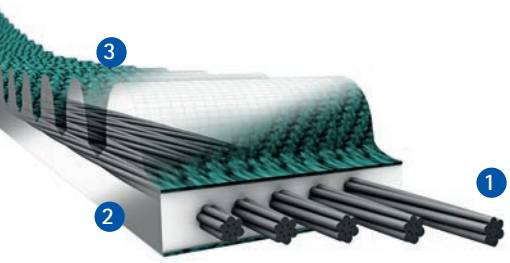

Zahnriemen

1 5-fach-Stahl-Zugkörper
2 Polyurethan-Rücken
3 Polyurethan-Zahn

Automatik

Die Steuerungssysteme (Funk, verdrahtet, KNX) bieten formschön und funktional den perfekten Wohnkomfort. Regulieren Sie Ihre Storen automatisch über Wind, Licht, Wärme oder einfach per Handbedienung. Viele Optionen von Zeitschaltuhren bis zu Regensensoren befriedigen jedes Bedürfnis.

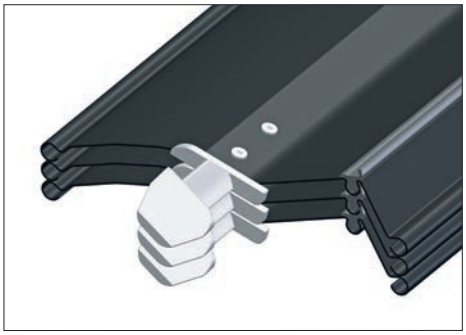

Führungsnippel

Aus robustem Zinkdruckguss

MEMBER MINERGIE®

Patent-Nr. 11 193 1671 | 01/2017 | visu'l

Hauptsitz | Ausstellung:
Nyffenegger Storenfabrik AG
Industriestrasse 3 | 4950 Huttwil
T +41 62 959 84 84 | F +41 62 959 84 14

Ausstellung Zürich:
Nyffenegger Storenfabrik AG
Wehntalerstrasse 608 | 8046 Zürich-Affoltern
T +41 44 430 53 20 | F +41 44 430 53 22

info@nyffenegger.ch
www.nyffenegger.ch

MEMBER MINERGIE®